VALVOLE CONTROLLO PRESSIONE
PRESSURE CONTROL VALVES

	Descrizione - *Description*	Type	Page
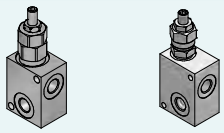	VALVOLA LIMITATRICE DI PRESSIONE *RELIEF VALVE*	VMDL 20 VMD 35	226
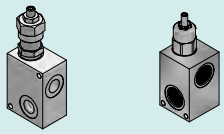 NEW!	VALVOLA LIMITATRICE DI PRESSIONE *RELIEF VALVE*	VMD 80 VMD-S 150	227
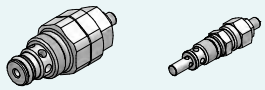	VALVOLA LIMITATRICE DI PRESSIONE A CARTUCCIA *RELIEF VALVE - CARTRIDGE TYPE*	VMDC 20 VMDC 35	228
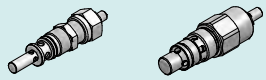 NEW!	VALVOLA LIMITATRICE DI PRESSIONE A CARTUCCIA *RELIEF VALVE - CARTRIDGE TYPE*	VMDC 80 VMDC 150	229
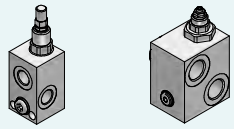 NEW!	VALVOLA LIMITATRICE DI PRESSIONE *RELIEF VALVE*	VMP/L VMP VMPP	230 ÷ 231
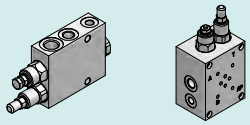 NEW!	VALVOLA DI ESCLUSIONE *UNLOADING VALVE*	VABP VABP/FL	231 ÷ 232
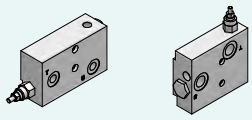 NEW!	VALVOLA DI ESCLUSIONE *UNLOADING VALVE*	VEP-FLP	232
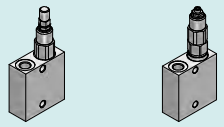	VALVOLA DI SEQUENZA *SEQUENCE VALVE*	VS2C VSQ-APP	233
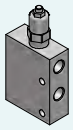 NEW!	VALVOLA RIDUTTRICE DI PRESSIONE *PRESSURE REDUCING VALVE*	VRP VRPRL	234
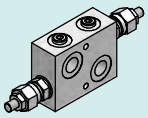	VALVOLA ANTIURTO DOPPIA *DUAL CROSS-OVER RELIEF VALVE*	VMDI35 VMDI80	235
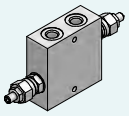	VALVOLA ANTIURTO DOPPIA *DUAL CROSS-OVER RELIEF VALVE*	VBDC 35 VBDC 80	236
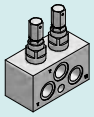 NEW!	VALVOLA ANTIURTO DOPPIA *DUAL CROSS-OVER RELIEF VALVE*	VMDA-CSV	237
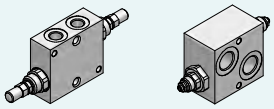	VALVOLA ANTIURTO DOPPIA *DUAL CROSS-OVER RELIEF VALVE*	VAU/DE VAU/DE 1"	237 ÷ 238
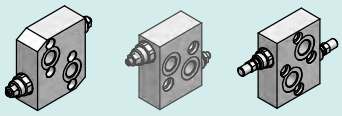	VALVOLA ANTIURTO PER MOTORI *CROSS LINE RELIEF VALVE FOR MOTORS*	VAU/DE MP-R-S-T	238

VMDL 20 NEW!

VALVOLA LIMITATRICE DI PRESSIONE
RELIEF VALVE

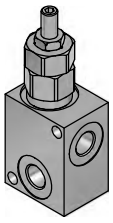

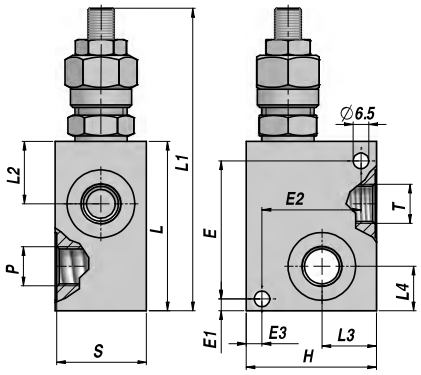

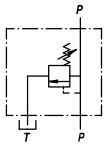

Codice *Code*	P BSP	T BSP	Q MAX l/min	P MAX bar	Tipo *Type*	L	L1 max	L2	L3	L4	E	E1	E2	E3	H	S	kg
VAG003.0210B1	1/4"	1/4"	20	350	VMDL A20-010-B1	45	89	17	20	13	42	5	30	5	40	30	0,24
VAG003.0220B1	3/8"	3/8"	20	350	VMDL A20-020-B1	45	89	17	20	13	42	5	30	5	40	30	0,24

MOLLA - *SPRING* : A= 5:60 bar - **B= 50:240 bar (Standard)** - C= 90:350 bar - D= 20:130 bar

REGOLAZIONE - *SETTING* :
1= Vite - *Screw* (Standard)
2= Volantino - *Knob*
3= Vite + cappellotto - *Screw + protection cup*

1

2

3

A RICHIESTA - *ON REQUEST:* ACCIAIO - *STEEL* (VMDL-S - 400 bar)

MATERIALE CORPO : ALLUMINIO
BODY MATERIAL : ALUMINIUM

MONTAGGIO IN LINEA
LINE MOUNTING

VMD 35

VALVOLA LIMITATRICE DI PRESSIONE
RELIEF VALVE

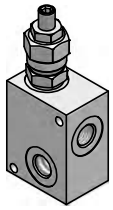

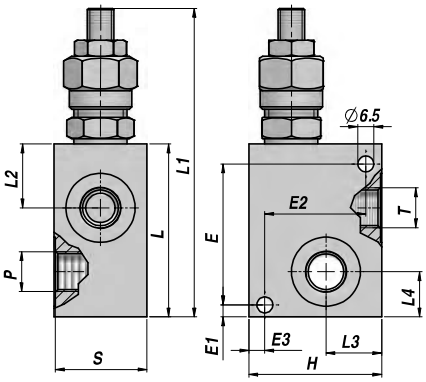

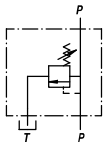

Codice *Code*	P BSP	T BSP	Q MAX l/min	P MAX bar	Tipo *Type*	L	L1 max	L2	L3	L4	E	E1	E2	E3	H	S	kg
VAG002.0320B1	3/8"	3/8"	35	350	VMD A35-020-B1	65	129	24	20	17	53	5	34	6	50	35	0,40
VAG002.0330B1	1/2"	1/2"	35	350	VMD A35-030-B1	65	129	24	20	17	53	5	34	6	50	35	0,39

MOLLA - *SPRING* : A= 5:50 bar - **B= 40:210 bar (Standard)** - C= 100:350 bar

REGOLAZIONE - *SETTING* :
1= Vite - *Screw* (Standard)
2= Volantino - *Knob*
3= Vite + cappellotto - *Screw + protection cup*

1

2

3

A RICHIESTA - *ON REQUEST:* ACCIAIO - *STEEL* (VMD-S - 400 bar)

MATERIALE CORPO : ALLUMINIO
BODY MATERIAL : ALUMINIUM

MONTAGGIO IN LINEA
LINE MOUNTING

VALVOLA LIMITATRICE DI PRESSIONE
RELIEF VALVE

VMD 80

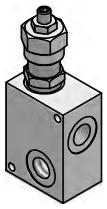

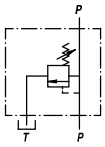

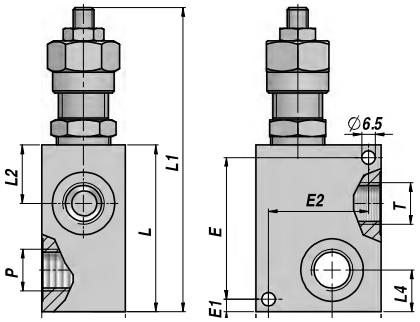

Codice *Code*	P BSP	T BSP	Q MAX l/min	P MAX bar	Tipo *Type*	L	L1 max	L2	L3	L4	E	E1	E2	E3	H	S	kg
VAG002.0830B1	1/2"	1/2"	80	260	VMD A80-030-B1	80	157	28	23.5	20	68	6	48	6	60	40	0,72
VAG002.0840B1	3/4"	3/4"	80	260	VMD A80-040-B1	80	157	28	23.5	20	68	6	48	6	60	40	0,70

MOLLA - *SPRING* : A= 5:50 bar - **B= 20:260 bar (Standard)** - C= 120:350 bar

REGOLAZIONE - *SETTING* :
1= Vite - *Screw* (Standard)
2= Volantino - *Knob*
3= Vite + cappellotto - *Screw + protection cup*

1

2

3

A RICHIESTA - *ON REQUEST:* ACCIAIO - *STEEL* (VMD-S - 350 bar)

MATERIALE CORPO : ALLUMINIO
BODY MATERIAL : ALUMINIUM

MONTAGGIO IN LINEA
LINE MOUNTING

VALVOLA LIMITATRICE DI PRESSIONE (DIFFERENZIALE)
RELIEF VALVE (DIFFERENTIAL TYPE)

NEW!

VMD-S 150

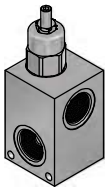

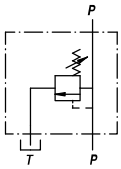

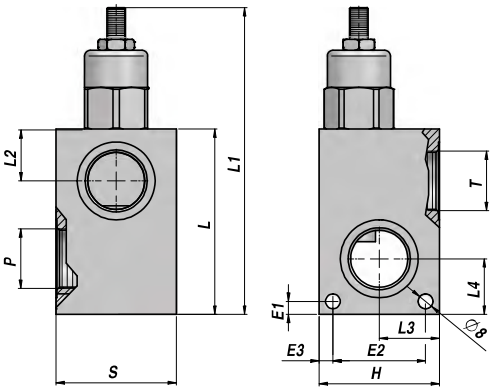

Codice *Code*	P BSP	T BSP	Q MAX l/min	P MAX bar	Tipo *Type*	L	L1 max	L2	L3	L4	E1	E2	E3	H	S	kg
VSG002.1550B1	1"	1"	150	350	VMD-S150-050-B1	100	166	28	32.5	30	7	50	7.5	65	65	2,76
VSG002.1560B1	1"1/4	1"1/4	150	350	VMD-S150-060-B1	100	166	28	32.5	30	7	50	7.5	65	65	2,43

MOLLA - *SPRING* : **B= 30:350 bar (Standard)**

REGOLAZIONE - *SETTING* :
1= Vite - *Screw* (Standard)
2= Volantino - *Knob*
3= Vite + cappellotto - *Screw + protection cup*

1

2

3

MATERIALE CORPO : ACCIAIO
BODY MATERIAL : STEEL

MONTAGGIO IN LINEA
LINE MOUNTING

VMDC 20

VALVOLA LIMITATRICE DI PRESSIONE A CARTUCCIA
RELIEF VALVE - CARTRIDGE TYPE

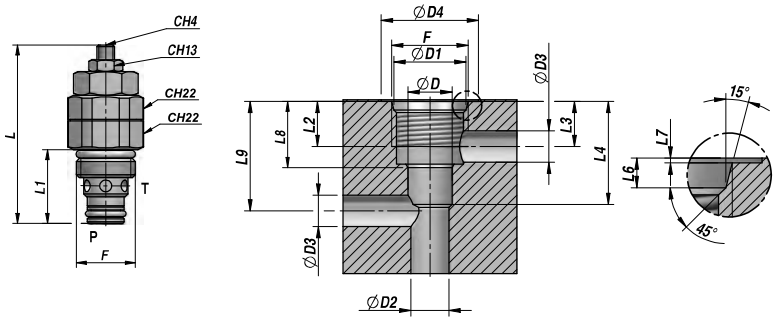

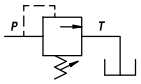

Codice *Code*	F	Q MAX l/min	P MAX bar	Tipo *Type*	L	L1	ØD (H7)	ØD4	ØD3	L2	L8	L9	L3	L4	ØD2 max	ØD1	L6	L7	kg
VCS001.020B10	3/4-16UNF	20	400	VMDC 20-B1	73.5	27.5	12.7	28	9	15	20.6	32	13	31	11	20.7	2.7	0.5	0,12

MOLLA - *SPRING* : A= 5:60 bar - **B= 50:240 bar (Standard)** - C= 90:350 bar - D= 20:130 bar

REGOLAZIONE - *SETTING* :
1= Vite - *Screw* (Standard)
2= Volantino - *Knob*
3= Vite + cappellotto - *Screw + protection cup*

1

2

3

MATERIALE CORPO : ACCIAIO
BODY MATERIAL : STEEL

CARTUCCIA
CARTRIDGE

VMDC 35

VALVOLA LIMITATRICE DI PRESSIONE A CARTUCCIA
RELIEF VALVE - CARTRIDGE TYPE

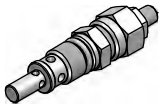

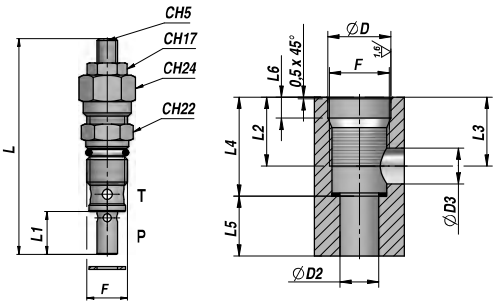

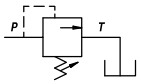

Codice *Code*	F	Q MAX l/min	P MAX bar	Tipo *Type*	L max	L1	ØD (H7)	ØD3	L2	L3 max	L4 ±0,1	L5 min	ØD2 max	L6	kg
VCM001.035B10	M20x1.5	35	400	VMDC 35-B1	100	21	21	12	23	23	33	20	13	7	0,16

MOLLA - *SPRING* : A= 5:50 bar - **B= 40:210 bar (Standard)** - C= 100:350 bar

REGOLAZIONE - *SETTING* :
1= Vite - *Screw* (Standard)
2= Volantino - *Knob*
3= Vite + cappellotto - *Screw + protection cup*

1

2

3

MATERIALE CORPO : ACCIAIO
BODY MATERIAL : STEEL

CARTUCCIA
CARTRIDGE

CONTARINI®

VALVOLA LIMITATRICE DI PRESSIONE A CARTUCCIA
RELIEF VALVE - CARTRIDGE TYPE

VMDC 80

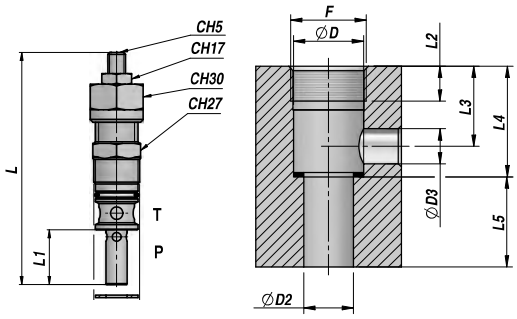

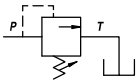

Codice *Code*	F	Q MAX l/min	P MAX bar	Tipo *Type*	L max	L1	ØD (H7)	ØD3	L2	L3	L4 ±0,1	L5 min	ØD2	kg
VCM001.080B10	M26x1.5	80	350	VMDC 80-B1	148	31.5	24	12	12	27.5	38	31	17	0,33

MOLLA - *SPRING* : A= 5:50 bar - B= 20:260 bar (Standard) - C= 120:350 bar

REGOLAZIONE - *SETTING* :
1= Vite - *Screw* (Standard)
2= Volantino - *Knob*
3= Vite + cappellotto - *Screw + protection cup*

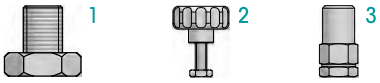

MATERIALE CORPO : ACCIAIO
BODY MATERIAL : STEEL

CARTUCCIA
CARTRIDGE

VALVOLA LIMITATRICE DI PRESSIONE (DIFFERENZIALE A CARTUCCIA SCOMPOSTA)
RELIEF VALVE (BUILT-IN DIFFERENTIAL CARTRIDGE)

NEW!

VMDC 150

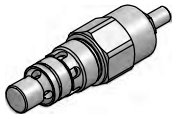

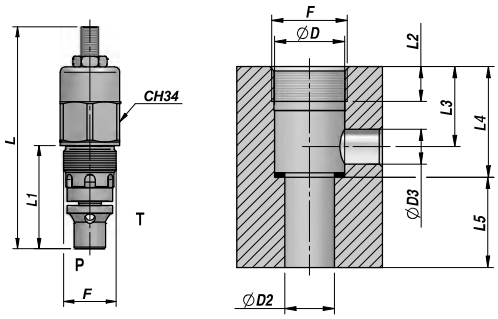

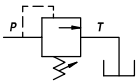

Codice *Code*	F	Q MAX l/min	P MAX bar	Tipo *Type*	L max	L1	ØD (H7)	D3	L2	L3	L4 ±0,1	L5 min	ØD2	kg
VCM001.150B10	M30x1.5	150	350	VMDC 150-B1	127	59	26	10	16	21	39	22	24	0,47

MOLLA - *SPRING* : B= 30:350 bar (Standard)

REGOLAZIONE - *SETTING* :
1= Vite - *Screw* (Standard)
2= Volantino - *Knob*
3= Vite + cappellotto - *Screw + protection cup*

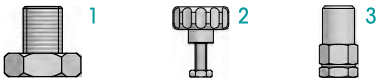

MATERIALE CORPO : ACCIAIO
BODY MATERIAL : STEEL

CARTUCCIA
CARTBRIDGE

VMP/L

VALVOLA LIMITATRICE DI PRESSIONE
RELIEF VALVE

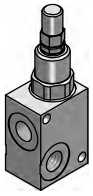

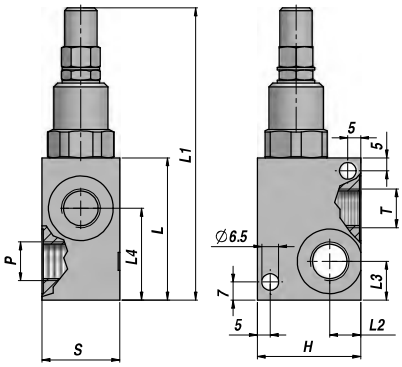

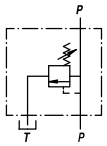

Codice *Code*	P BSP	T BSP	Q MAX l/min	P MAX bar	Tipo *Type*	L	L1	L2	L3	L4	H	S	kg
V0120.0003	1/4"	1/4"	30	300	VMP-L 1/4" C	52	114	12	13	34.0	40	30	0,47
V0120.0004	3/8"	3/8"	40	300	VMP-L 3/8" C	52	117	12	15	35.5	40	30	0,47

MOLLA - *SPRING* : A= 10:50 bar - **C= 10:180 bar (Standard)** - E= 80:300 bar

MATERIALE CORPO : ACCIAIO
BODY MATERIAL : STEEL

MONTAGGIO IN LINEA
LINE MOUNTING

VMP

VALVOLA LIMITATRICE DI PRESSIONE
RELIEF VALVE

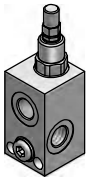

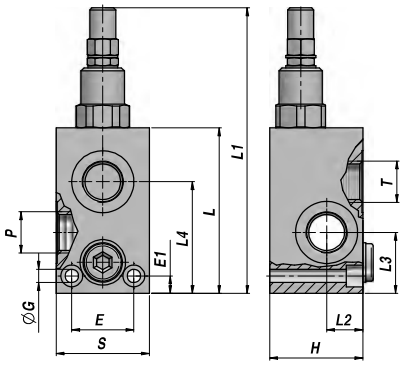

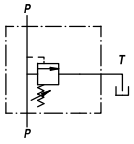

Codice *Code*	P BSP	T BSP	Q MAX l/min	P MAX bar	Tipo *Type*	L	L1	L2	L3	L4	ØG	E	E1	H	S	kg
V0120.0006	3/8"	3/8"	45	300	VMP 3/8" C	72	134	15.0	26.0	49.5	6.5	26	8.5	40	40	0,82
V0120.0008	1/2"	1/2"	70	300	VMP 1/2" C	77	139	17.5	29.5	54.0	6.5	30	8.5	45	45	1,06
V0120.0012	3/4"	3/4"	90	300	VMP 3/4" C	92	154	17.5	35.0	68.0	8.5	32	10.0	50	50	1,47

MOLLA - *SPRING* : A= 10:50 bar - B= 20:100 bar - **C= 10:180 bar (Standard)** - D= 50:250 bar - E= 80:300 bar

MATERIALE CORPO : ACCIAIO
BODY MATERIAL : STEEL

MONTAGGIO IN LINEA
LINE MOUNTING

VALVOLA LIMITATRICE DI PRESSIONE (DIFFERENZIALE)
RELIEF VALVE (DIFFERENTIAL TYPE)

VMPP

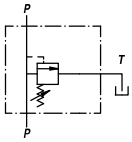

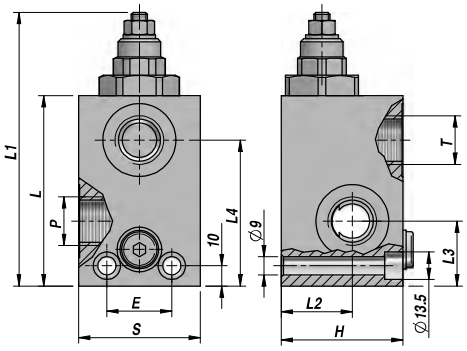

VMPP 3/4´´ P

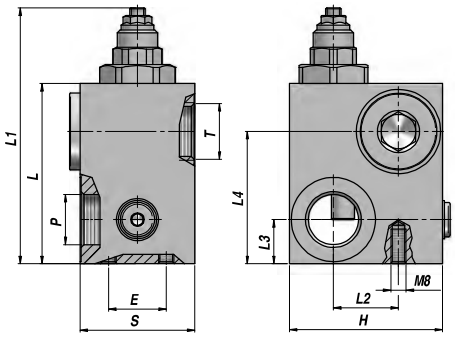

VMPP 1´´ P

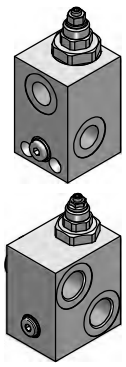

Codice *Code*	P BSP	T BSP	Q MAX l/min	P MAX bar	Tipo *Type*	L	L1	L2	L3	L4	E	H	S	kg
V0120.3512	3/4"	3/4"	120	400	VMPP 3/4" P	94	146	35	32	70	32	60	60	2,20
V0120.3516	1"	1"	160	400	VMPP 1" P	94	146	34	23	71	30	60	60	2,90

MOLLA - *SPRING* : N= 20:200 bar - P= 50:400 bar (Standard)

MATERIALE CORPO : ACCIAIO
BODY MATERIAL : STEEL

MONTAGGIO IN LINEA
LINE MOUNTING

VALVOLA DI ESCLUSIONE ALTA-BASSA PRESSIONE
"HI-LOW" UNLOADING VALVE

VABP

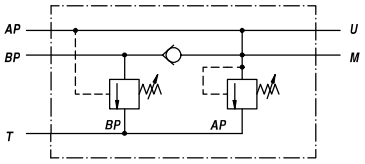

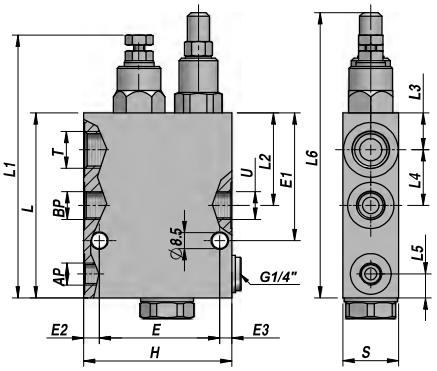

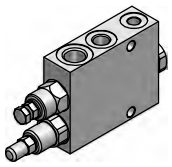

Codice *Code*	AP BSP	BP-U BSP	T BSP	Q MAX l/min	P MAX bar	Tipo *Type*	L	L1	L2	L3	L4	L5	L6	E	E1	E2	E3	H	S	kg
V1290.0512	1/4"	3/8"	1/2"	60	300	VABP 3/8"	100	142	50.0	20	30.0	13	155	65	69	8.5	6.5	80	30	1,75
V1290.0513	3/8"	1/2"	3/4"	80	350	VABP 1/2"	105	147	54.0	18	36.0	15	160	65	73	17.0	8.0	90	35	2,33
V1290.0514	1/2"	3/4"	1"	120	350	VABP 3/4"	140	187	52.5	20	42.5	20	212	65	95	27.0	8.0	100	40	3,97

MOLLA "BP" - *"BP" SPRING* : B= 20:80 bar (Standard)
MOLLA "AP" - *"AP" SPRING* : D= 50:350 bar (Standard)

MATERIALE CORPO : ACCIAIO
BODY MATERIAL : STEEL

MONTAGGIO IN LINEA
LINE MOUNTING

VABP/FL NEW!

VALVOLA DI ESCLUSIONE ALTA-BASSA PRESSIONE + BASE CETOP
"HI-LOW" UNLOADING VALVE WITH CETOP SUB-PLATE

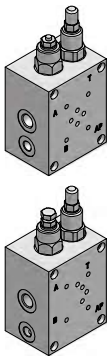

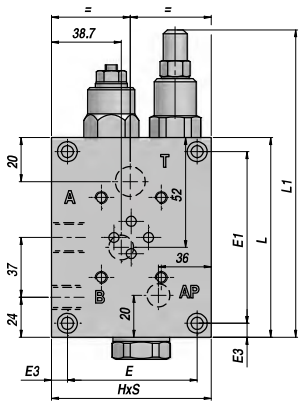

VABP FL 6

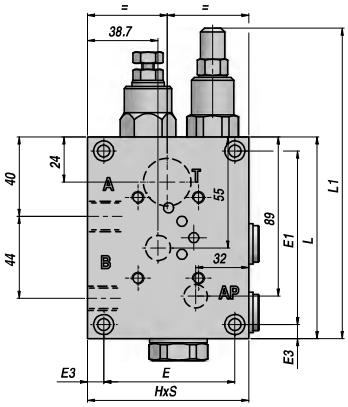

VABP FL 10

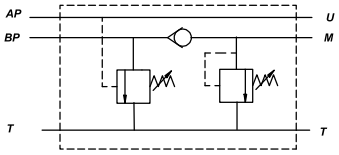

Codice *Code*	A-B-T BSP	AP BSP	BP BSP	Q MAX l/min	P MAX bar	Tipo *Type*	L	L1	E	E1	E3	H	S	kg
V1290.0518	1/2"	1/4"	3/8"	60	350	VABP FL 6	100	154	76	86	7.0	90	60	3,85
V1290.0515	3/4"	3/8"	1/2"	80	350	VABP FL 10	114	168	73	97	8.5	90	90	6,34

MOLLA "BP" - *"BP" SPRING* : B= 20:80 bar (Standard)
MOLLA "AP" - *"AP" SPRING* : D= 50:350 bar (Standard)

MATERIALE CORPO : ACCIAIO
BODY MATERIAL : STEEL

MONTAGGIO IN LINEA
LINE MOUNTING

VEP-FLP NEW!

VALVOLA DI ESCLUSIONE ALTA-BASSA PRESSIONE
"HI-LOW" UNLOADING VALVE

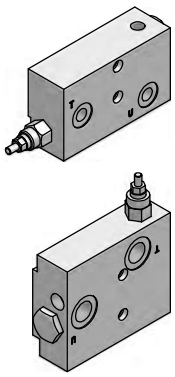

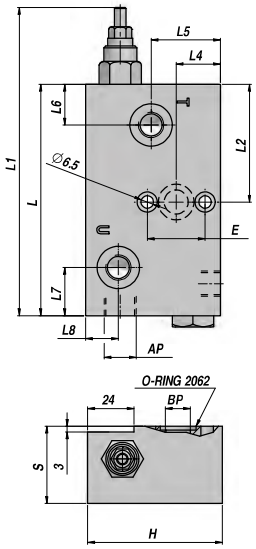

VEP FLP 1/2"-I30

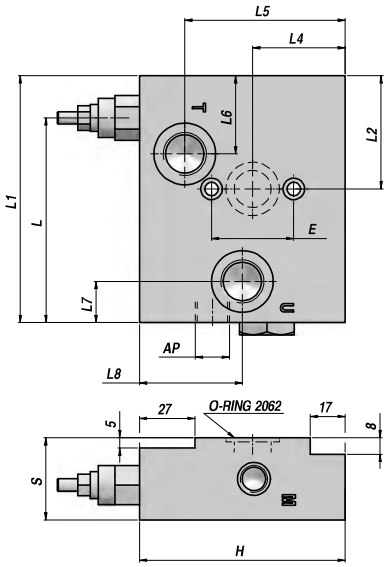

VEP FLP 1/2"-I40

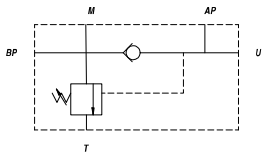

Codice *Code*	AP BSP	BP	T-U BSP	Q MAX l/min	P MAX bar	Tipo *Type*	L	L1	L2	L4	L5	L6	E	L7	L8	H	S	kg
V1290.0517	3/8"	ø 11	1/2"	60	320	VEP FLP 1/2"-I30	120	170	61	23	36	21	30	25	17	70	40	2,30
V1290.0521	3/8"	ø 15	1/2"	60	320	VEP FLP 1/2"-I40	120	150	55	45	78	38	40	20	34	100	40	2,30

MOLLA "BP" - *"BP" SPRING* : B= 20:80 bar (Standard)
MOLLA "AP" - *"AP" SPRING* : D= 50:320 bar (Standard)

MATERIALE CORPO : ACCIAIO
BODY MATERIAL : STEEL

FLANGIABILE
FACE MOUNTING

VALVOLA DI SEQUENZA
SEQUENCE VALVE

VS2C

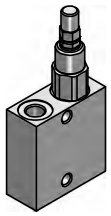

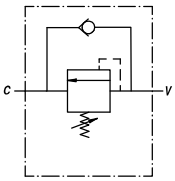

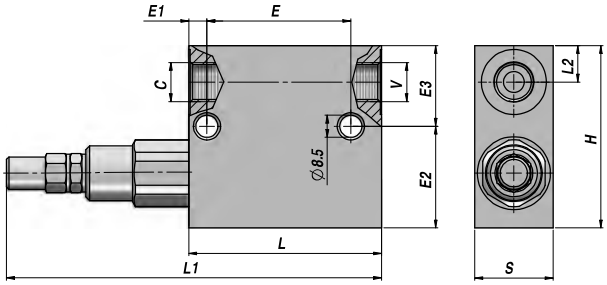

Codice *Code*	C BSP	V BSP	Q MAX l/min	P MAX bar	Tipo *Type*	L	L1	L2	E	E1	E2	E3	H	S	kg
V1390.0640	3/8"	3/8"	35	350	VS2C 3/8" C	74	146	14	55	7	39	31	70	30	1,17
V1390.0660	1/2"	1/2"	70	350	VS2C 1/2" C	80	152	15	55	7	37	33	70	30	1,13
V1390.D665	3/4"	3/4"	110	400	VS2C 3/4" D	100	164	20	80	10	50	50	100	40	2,90

MOLLA - *SPRING* VS2C 3/8" - 1/2": A= 10:50 bar - B= 20:100 bar - **C= 10:180 bar (Standard)** - D= 50:250 bar - E= 80:300 bar
MOLLA - *SPRING* VS2C 3/4" : C= 20:200 bar - **D= 50:400 bar (Standard)**

MATERIALE CORPO : ACCIAIO
BODY MATERIAL : STEEL

MONTAGGIO IN LINEA
LINE MOUNTING

VALVOLA DI SEQUENZA CON ANNULLAMENTO DELLA PRESSIONE PRIMARIA
SEQUENCE VALVE WITH ZERO SETTING ON PRIMARY PRESSURE

VSQ-APP

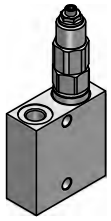

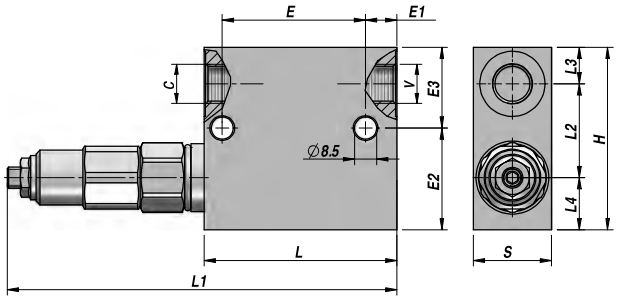

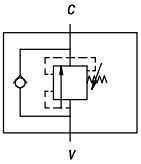

Codice *Code*	C BSP	V BSP	Q MAX l/min	P MAX bar	Tipo *Type*	L	L1	L2	L3	L4	E	E1	E2	E3	H	S	kg
V1390.0642	3/8"	3/8"	35	350	VSQAPP 3/8" C	74	149	36	14	20	55	12	39	31	70	30	1,25
V1390.0662	1/2"	1/2"	70	350	VSQAPP 1/2" C	80	155	36	15	19	55	18	37	33	70	30	1,28
V1390.0667	3/4"	3/4"	110	400	VSQAPP 3/4" Q	100	190	55	20	25	80	10	50	50	100	40	2,85

MOLLA - *SPRING* (3/8" - 1/2") : A= 10:50 bar - B= 20:100 bar - **C= 10:180 bar (Standard)** - D= 50:250 bar - E= 80:300 bar
MOLLA - *SPRING* (3/4") : N= 20:200 bar - **Q= 50:400 bar (Standard)**

MATERIALE CORPO : ACCIAIO
BODY MATERIAL : STEEL

MONTAGGIO IN LINEA
LINE MOUNTING

VRP NEW!

VALVOLA RIDUTTRICE DI PRESSIONE
PRESSURE REDUCING VALVE

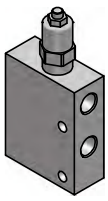

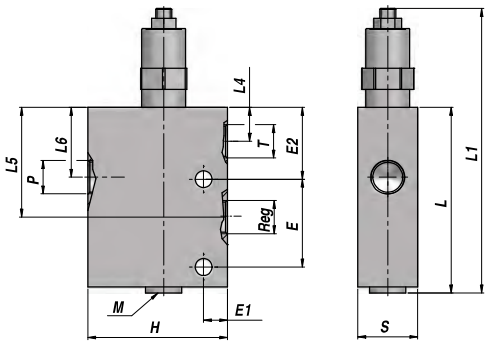

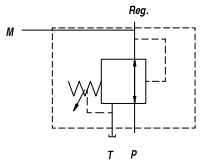

Codice *Code*	P-T-Reg BSP	M BSP	Q MAX l/min	P MAX bar	Tipo *Type*	L	L1	L4	L5	L6	E	E1	E2	H	S	kg
V1190.0704165	3/8"	1/4"	30	350	VRP 3/8"-B	90	168	17	55	35	44	12	36	70	30	1,53
V1190.0706165	1/2"	1/4"	30	350	VRP 1/2"-B	90	168	17	55	35	44	12	36	70	30	1,47

MOLLA - *SPRING* : A= 15:55 bar - B= 30:165 bar (Standard)

MATERIALE CORPO : ACCIAIO
BODY MATERIAL : STEEL

MONTAGGIO IN LINEA
LINE MOUNTING

VRPRL NEW!

VALVOLA RIDUTTRICE DI PRESSIONE CON RITORNO LIBERO
PRESSURE REDUCING VALVE WITH CHECK VALVE

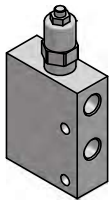

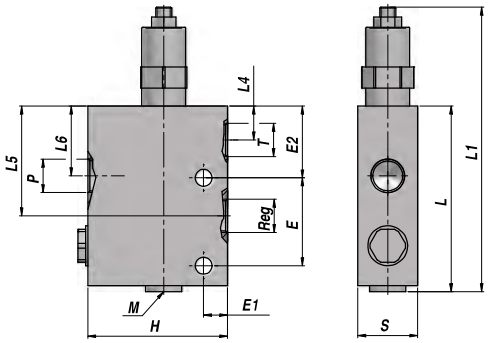

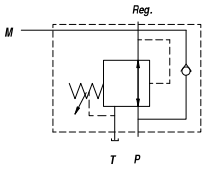

Codice *Code*	P-T-Reg BSP	M BSP	Q MAX l/min	P MAX bar	Tipo *Type*	L	L1	L4	L5	L6	E	E1	E2	H	S	kg
V1190.0705165	3/8"	1/4"	30	350	VRPRL 3/8"-B	90	168	17	55	35	44	12	36	70	30	1,53
V1190.0707165	1/2"	1/4"	30	350	VRPRL 1/2"-B	90	168	17	55	35	44	12	36	70	30	1,47

MOLLA - *SPRING* : A= 15:55 bar - B= 30:165 bar (Standard)

MATERIALE CORPO : ACCIAIO
BODY MATERIAL : STEEL

MONTAGGIO IN LINEA
LINE MOUNTING

CONTARINI®

VALVOLA ANTIURTO DOPPIA
DUAL CROSS-OVER RELIEF VALVE

VMDI 35

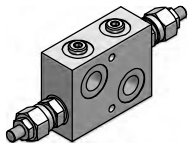

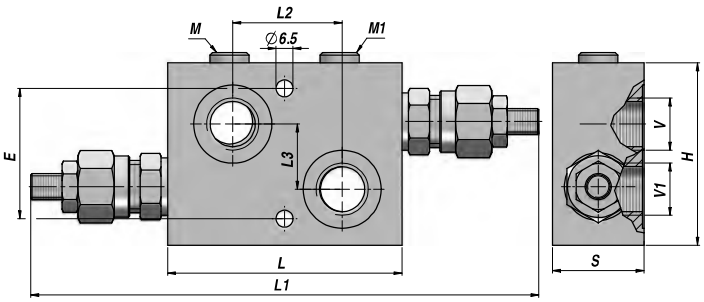

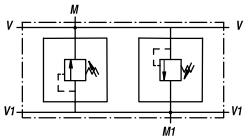

Codice *Code*	V BSP	V1 BSP	M-M1 BSP	Q MAX l/min	P MAX bar	Tipo *Type*	L	L1 max	L2	L3	E	H	S	kg
VAG021.0320B1	3/8"	3/8"	1/4"	35	350	VMDI A35-020-B1	90	190	42	25	50	70	35	0,79
VAG021.0330B1	1/2"	1/2"	1/4"	35	350	VMDI A35-030-B1	90	190	42	25	50	70	35	0,79

MOLLA - *SPRING* : A= 5:50 bar - **B= 40:210 bar (Standard)** - C= 100:350 bar

REGOLAZIONE - *SETTING* :
1= Vite - *Screw* (Standard)
2= Volantino - *Knob*
3= Vite + cappellotto - *Screw + protection cup*

1

2

3

A RICHIESTA - *ON REQUEST* : ACCIAIO - *STEEL* (VMDI-S - 400 bar)

MATERIALE CORPO : ALLUMINIO
BODY MATERIAL : ALUMINIUM

MONTAGGIO IN LINEA
LINE MOUNTING

VALVOLA ANTIURTO DOPPIA
DUAL CROSS-OVER RELIEF VALVE

VMDI 80

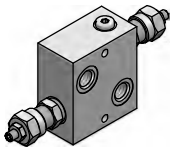

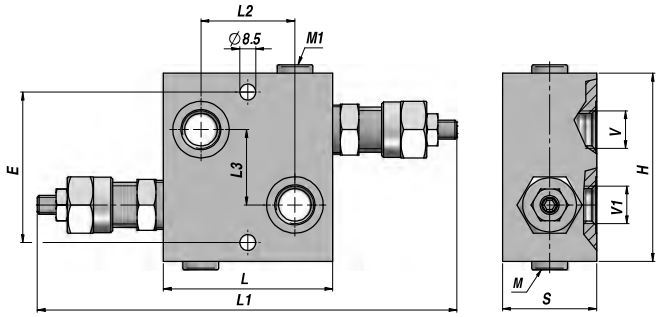

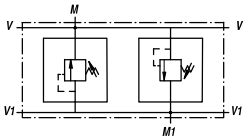

Codice *Code*	V BSP	V1 BSP	M-M1 BSP	Q MAX l/min	P MAX bar	Tipo *Type*	L	L1 max	L2	L3	E	H	S	kg
VAG021.0830B1	1/2"	1/2"	1/4"	80	260	VMDI A80-030-B1	90	240	50	40	80	100	50	1,65
VAG021.0840B1	3/4"	3/4"	1/4"	80	260	VMDI A80-040-B1	90	240	50	40	80	100	50	1,60

MOLLA - *SPRING* : A= 5:50 bar - **B= 20:260 bar (Standard)** - C= 120:350 bar

REGOLAZIONE - *SETTING* :
1= Vite - *Screw* (Standard)
2= Volantino - *Knob*
3= Vite + cappellotto - *Screw + protection cup*

1

2

3

A RICHIESTA - *ON REQUEST* : ACCIAIO - *STEEL* (VMDI-S - 350 bar)

MATERIALE CORPO : ALLUMINIO
BODY MATERIAL : ALUMINIUM

MONTAGGIO IN LINEA
LINE MOUNTING

VBDC 35

VALVOLA ANTIURTO DOPPIA
DUAL CROSS-OVER RELIEF VALVE

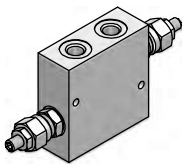

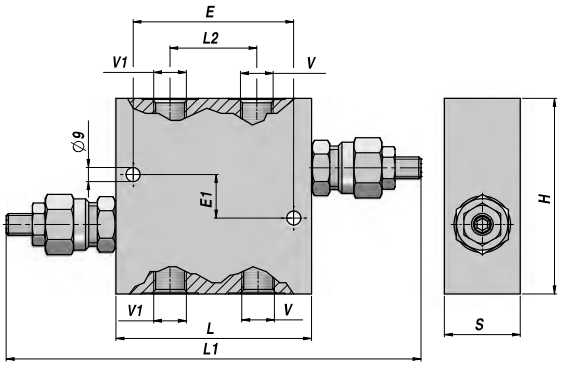

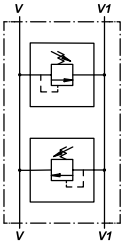

Codice *Code*	V BSP	V1 BSP	Q MAX l/min	P MAX bar	Tipo *Type*	L	L1	L2	E	E1	H	S	kg
VAG022.0320B1	3/8"	3/8"	35	350	VBDC A35-020-B1	90	218	40	74	20	90	35	0,80
VAG022.0330B1	1/2"	1/2"	35	350	VBDC A35-030-B1	90	218	40	74	20	90	35	0,80

MOLLA - *SPRING* : A= 5:50 bar - **B= 40:210 bar (Standard)** - C= 100:350 bar

REGOLAZIONE - *SETTING* :
1= Vite - *Screw* (Standard)
2= Volantino - *Knob*
3= Vite + cappellotto - *Screw + protection cup*

1

2

3

A RICHIESTA - *ON REQUEST* : ACCIAIO - *STEEL* (VBDC-S - 400 bar)

MATERIALE CORPO : ALLUMINIO
BODY MATERIAL : ALUMINIUM

MONTAGGIO IN LINEA
LINE MOUNTING

VBDC 80 NEW!

VALVOLA ANTIURTO DOPPIA
DUAL CROSS-OVER RELIEF VALVE

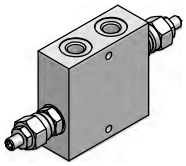

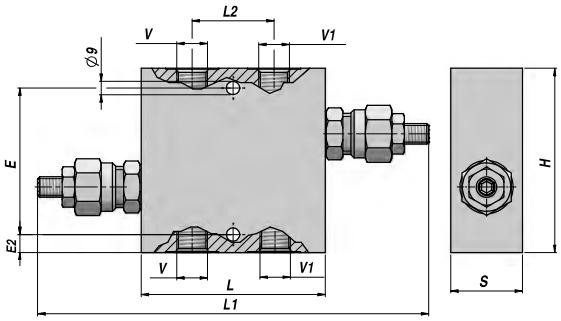

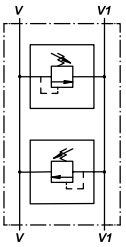

Codice *Code*	V BSP	V1 BSP	Q MAX l/min	P MAX bar	Tipo *Type*	L	L1	L2	E	E1	H	S	kg
VAG022.0830B1	1/2"	1/2"	80	260	VBDC A80-030-B1	94	250	38	65	-	100	40	1,65
VAG022.0840B1	3/4"	3/4"	80	260	VBDC A80-040-B1	94	250	38	65	-	100	40	1,60

MOLLA - *SPRING* : A= 5:50 bar - **B= 20:260 bar (Standard)** - C= 120:350 bar

REGOLAZIONE - *SETTING* :
1= Vite - *Screw* (Standard)
2= Volantino - *Knob*
3= Vite + cappellotto - *Screw + protection cup*

1

2

3

A RICHIESTA - *ON REQUEST* : ACCIAIO - *STEEL* (VBDC-S - 400 bar)

MATERIALE CORPO : ALLUMINIO
BODY MATERIAL : ALUMINIUM

MONTAGGIO IN LINEA
LINE MOUNTING

VALVOLA ANTIURTO DOPPIA (DIFFERENZIALE) + ANTICAVITAZIONE
DUAL CROSS RELIEF VALVE (DIFFERENTIAL TYPE) + ANTICAVITATION

NEW!

VMDA-CSV

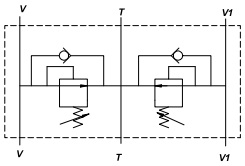

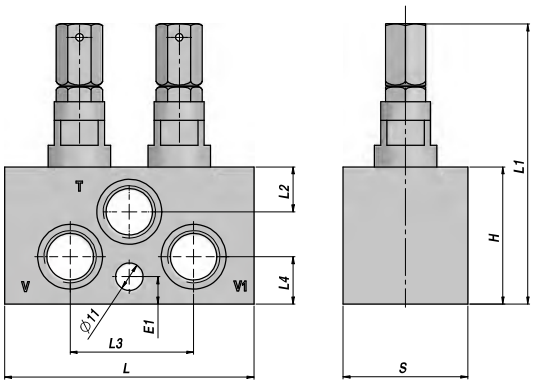

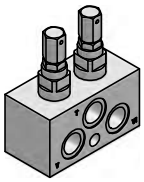

Codice *Code*	V-V1 BSP	T BSP	Q MAX l/min	P MAX bar	Tipo *Type*	L	L1 max	L2	L3	L4	E1	H	S	kg
VAG020.0320D3	3/8"	3/8"	45	350	VMDC-CSV-020-D3	100	118	37	64	19	10	55	50	1,85
VAG020.0330D3	1/2"	1/2"	70	350	VMDC-CSV-030-D3	100	118	37	64	19	10	55	50	1,85

MOLLA - *SPRING* : C= 95:125 bar - **D= 125:160 bar (Standard)**

MATERIALE CORPO : ALLUMINIO
BODY MATERIAL : ALUMINIUM

MONTAGGIO IN LINEA
LINE MOUNTING

VALVOLA ANTIURTO DOPPIA
DUAL CROSS-OVER RELIEF VALVE

VAU/DE

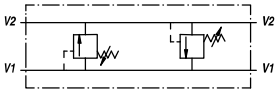

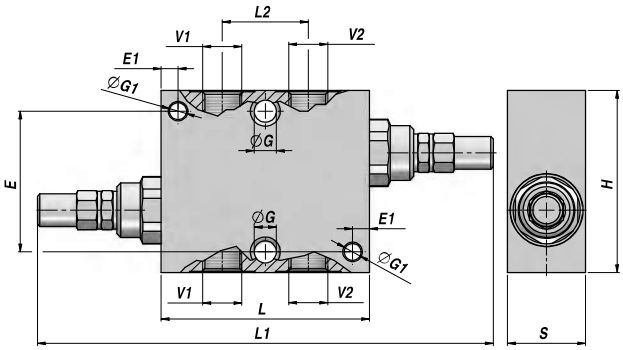

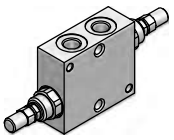

Codice *Code*	V1 BSP	V2 BSP	Q MAX l/min	P MAX bar	Tipo *Type*	L	L1	L2	ØG	E	ØG1	E1	H	S	kg
V0590.0438	1/4"	1/4"	30	300	VAU/DE 1/4" C	60	156	26	-	54	6.5	6.5	70	30	0,99
V0590.0440	3/8"	3/8"	45	300	VAU/DE 3/8" C	80	176	33	8.5	54	-	-	70	30	1,21
V0590.0450	1/2"	1/2"	70	300	VAU/DE 1/2" C	80	200	38	8.5	54	-	-	70	30	1,15
V0590.0460	3/4"	3/4"	110	300	VAU/DE 3/4" C	95	215	44	8.5	54	-	-	80	35	1,68

MOLLA - *SPRING* : A= 10:50 bar - B= 20:100 bar - **C= 10:180 bar (Standard)** - D= 50:250 bar - E= 80:300 bar

MATERIALE CORPO : ACCIAIO
BODY MATERIAL : STEEL

MONTAGGIO IN LINEA
LINE MOUNTING

VAU/DE 1"

VALVOLA ANTIURTO DOPPIA (DIFFERENZIALE)
DUAL CROSS-OVER RELIEF VALVE (DIFFERENTIAL TYPE)

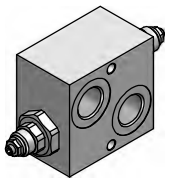

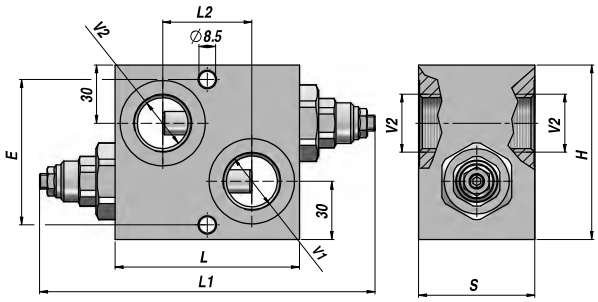

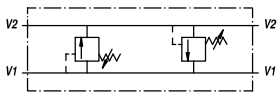

Codice *Code*	V1 BSP	V2 BSP	Q MAX l/min	P MAX bar	Tipo *Type*	L	L1	L2	E	H	S	kg
V0590.0470	1"	1"	160	350	VAU/DE 1" Q	95	199	46	75	90	60	3,20

MOLLA - *SPRING* : N= 20:200 bar - **Q= 50:400 bar (Standard)**

MATERIALE CORPO : ACCIAIO
BODY MATERIAL : STEEL

MONTAGGIO IN LINEA
LINE MOUNTING

VAU/DE MP-R-S-T

VALVOLA ANTIURTO PER MOTORI
CROSS LINE RELIEF VALVE FOR MOTORS

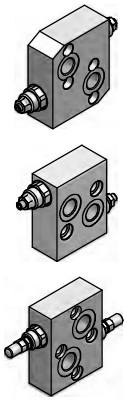

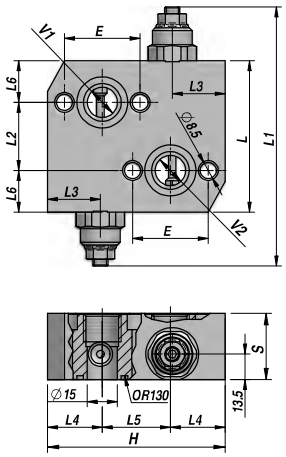

VAU OMP-OMR

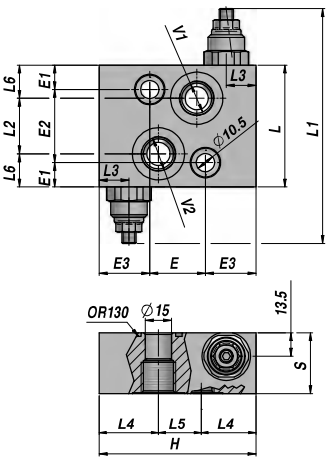

VAU OMS

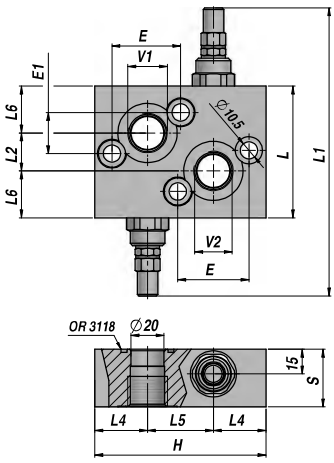

VAU OMT

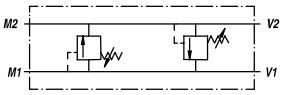

Codice *Code*	V1 BSP	V2 BSP	Q MAX l/min	P MAX bar	Tipo *Type*	L	L1	L2	L3	L4	L5	L6	E	E1	E2	E3	H	S	kg
V0590.0500	1/2"	1/2"	60	300	VAU/DE 1/2"C (OMP/R)	80	164	36	28	29	-	22.0	40.0	-	-	-	94	35	1,75
V0590.0490	1/2"	1/2"	50	300	VAU/DE 1/2"C (OMS)	70	154	32	17	34	22	19.0	32.0	14	42	29	90	35	1,33
V0590.0505	3/4"	3/4"	100	300	VAU/DE 3/4"C (OMT)	80	188	23	-	32	40	28.5	43.2	25	-	-	104	35	1,92

MOLLA - *SPRING* : B= 20:100 bar - **C= 10:180 bar (Standard)** - D= 50:250 bar - E= 80:300 bar

A RICHIESTA - *ON REQUEST* : VAU/DE/SF ... CON SBLOCCO FRENO - *WITH BRAKE RELEASE PORT*

MATERIALE CORPO : ACCIAIO
BODY MATERIAL : STEEL

FLANGIABILE
FACE MOUNTING